НПО КЛАПАН

ТР ТС 010/2011
ТР ТС 032/2013

5941

Затвор дисковый поворотный (футерованный)

Серия В1 модель 08
Серия В1 модель 09
Серия В1 модель 19

ПАСПОРТ

В108-00.00.000ПС
В109-00.00.000ПС
В119-00.00.000ПС

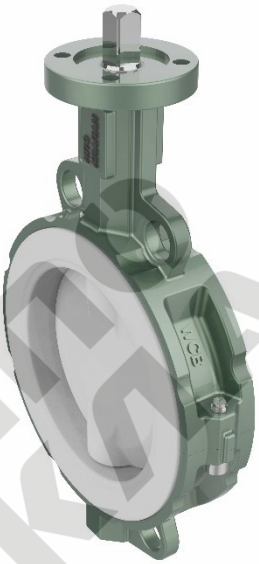

модель 08

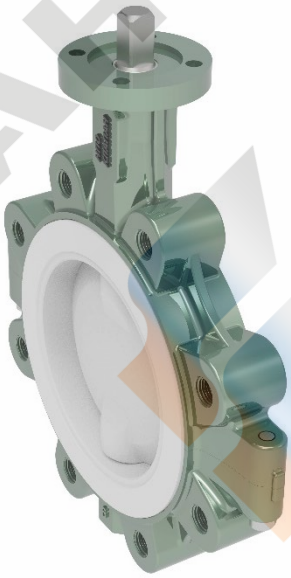

модель 09

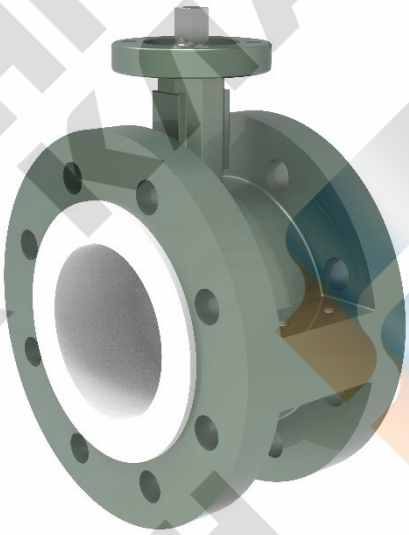

модель 19

2023г.

1. ОСНОВНЫЕ СВЕДЕНИЯ ОБ ИЗДЕЛИИ

1.1 Основные сведения об изделии

Основные сведения об изделии приведены в таблице 1.

Таблица 1 – Основные сведения об изделии

Наименование изделия	Затвор дисковый поворотный DN200 PN16
Обозначение изделия	Серия В1 модель 08
Изготовитель (поставщик), адрес	ООО «НПО Клапан», Республика Беларусь, Минская обл., д. Б. Стиклево, ул. Молодежная, 1А, Тел. +375-17-388-18-78
Документ на изготовление	ТУ BY 692105726.001-2018
Заводской номер изделия	5941
Дата изготовления	12.2023
Рабочая среда	Парогазовая смесь, сод. Фтористые соед., хим.сост SiF4, HF.

1.2 Назначение

Затвор дисковый поворотный серия В1 модель 08(09,19) (далее - затвор дисковый, изделие) — это универсальная ЗРА футерованная PTFE (фторопласт Ф4) применяется в химической, нефтехимической и пищевой промышленности, где в производстве используются различные химические агрессивные среды. Обладает высокой степенью химической стойкости, практически не подвержен воздействию концентрированных кислот, различных органических и неорганических растворителей и щелочей, сохраняет свои физические характеристики в большом диапазоне температур и не наносит вреда экологии.

1.3. Основные технические данные

Основные технические данные приведены в таблице 2.

Таблица 2 – Основные технические данные

Наименование параметра	**Показатель**
Номинальный диаметр DN, мм	200
Давление номинальное PN, кг/см2	16
Герметичность	Класс герметичности «А» по ГОСТ 9544-2015
Температура рабочей среды, Т°С	-29…+180
Тип привода (управление)	Рукоятка
Климатическое исполнение	У2, по ГОСТ 15150
Присоединение	Фланцевое (исп. В по ГОСТ 33259-2015)
Общий вид	Рис.1
Основные габаритные размеры	Табл. 4
Материалы основных деталей	Табл. 3

1.4 Сведения о материалах основных деталей приведены на рис. 1 и таблице 3

Таблица 3 – Сведения о материалах основных деталей

№ поз.	**Наименование детали**	**Марка материала**
1	Корпус	WCB+PTFE
2	Диск	CF8M+PTFE
3	Уплотнение седловое	PTFE
4	Втулка (подшипник)	PTFE
5	Сальник	PTFE
6	Шток	AISI410
7	Пружина тарельчатая	AISI316
8	Сальниковое уплотнение	PTFE
9	Винт	A4-70

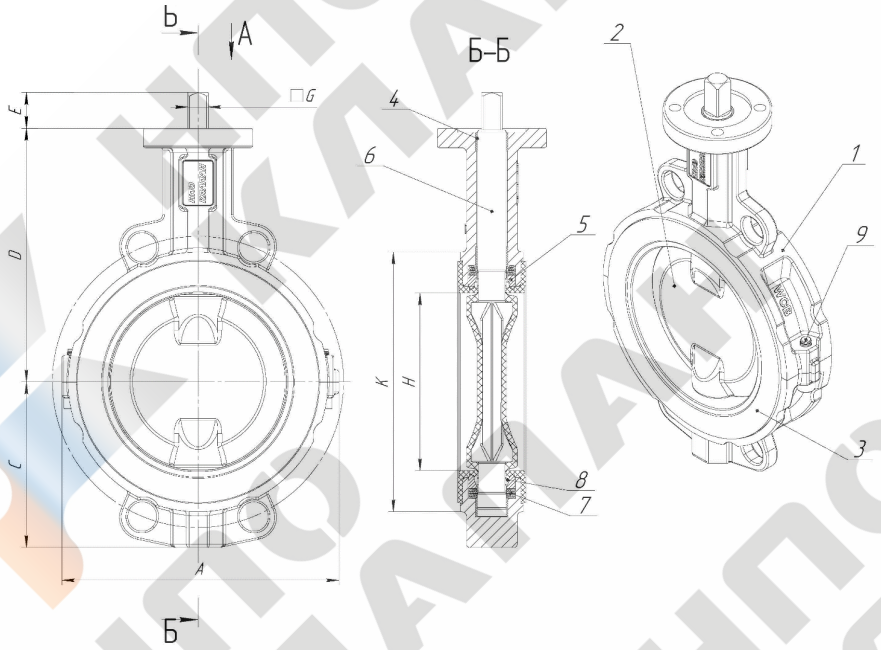

Рис. 1(а) – Затвор дисковый серия В1 модель 08

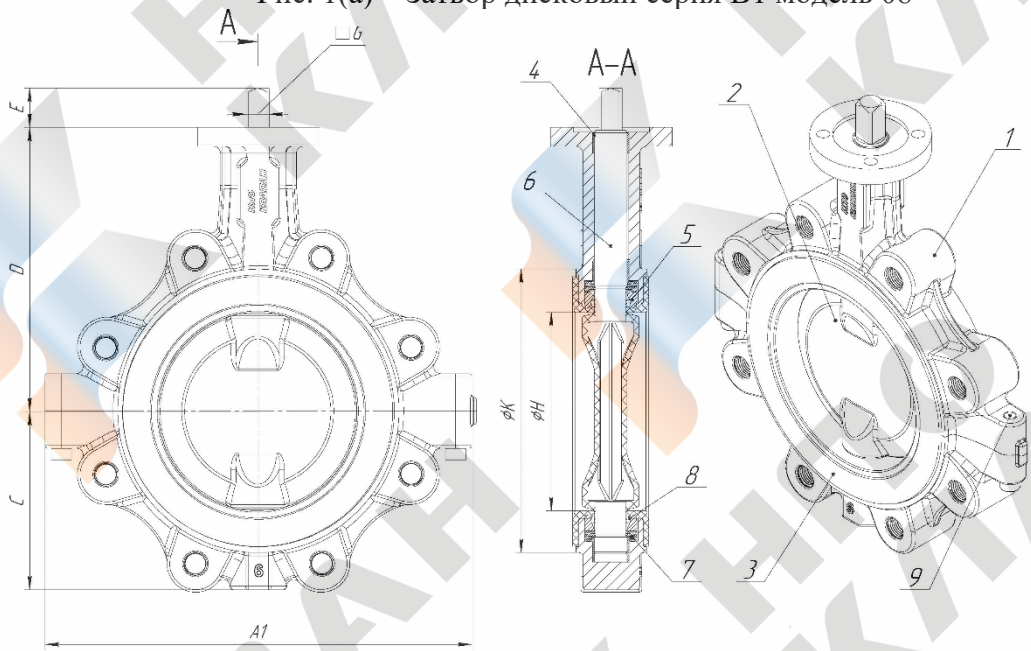

Рис. 1(б) – Затвор дисковый серия В1 модель 09

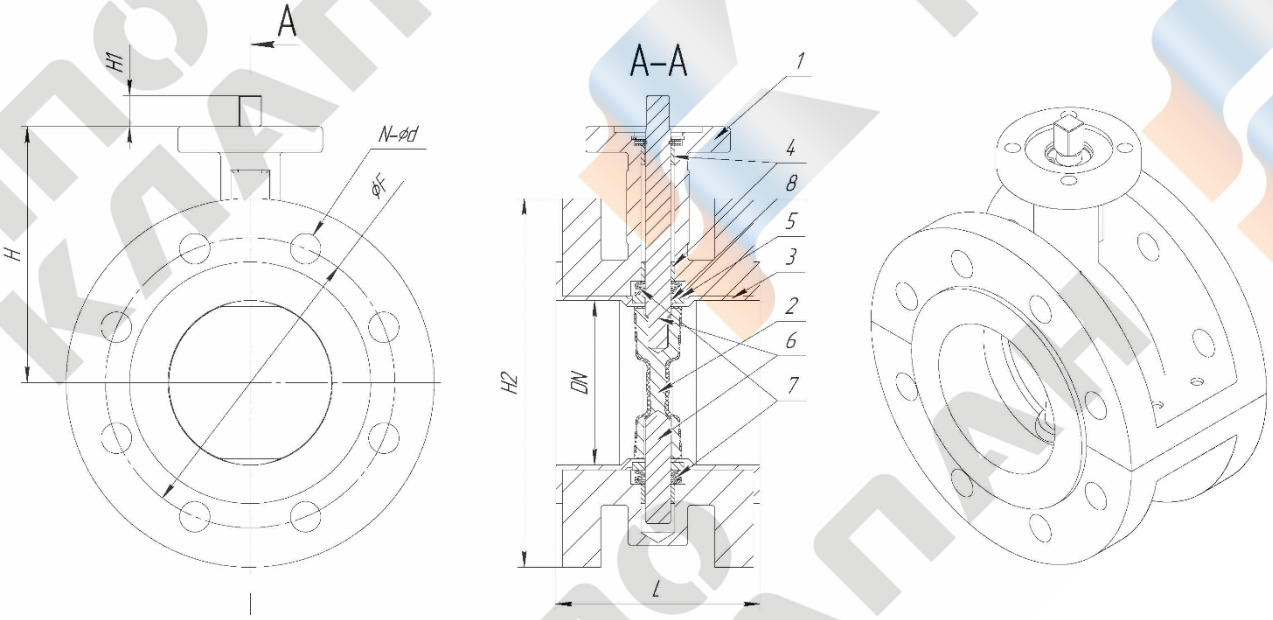

Рис. 1(в) – Затвор дисковый серия В1 модель 19

Таблица 4(а) - Основные габаритные и присоединительные размеры серия B1 модель 08

Обозначение	DN	L, мм	A, мм	C, мм	D, мм	E, мм	G, мм	H, мм	n-M	Масса, кг
Серия B1 модель 08 DN40 PN16	40	33	103	55	109	13	11	40,5		2,5
Серия B1 модель 08 DN50 PN16	50	43	114	65	135	13	11	50,5	4-M16	3,0
Серия B1 модель 08 DN65 PN16	65	46	130	74	149	13	11	60,5	4-M16	3,4
Серия B1 модель 08 DN80 PN16	80	46	147	84	156	13	11	79,5	4-M16	4,0
Серия B1 модель 08 DN100 PN16	100	52	170	100	179	16	14	98,5	8-M16	5,8
Серия B1 модель 08 DN125 PN16	125	56	196	116	194	19	17	120,5	8-M16	7,6
Серия B1 модель 08 DN150 PN16	150	56	226	132	209	19	17	146,5	8-M20	10,0
Серия B1 модель 08 DN200 PN16	200	60	282	164	238	24	22	195,5	12-M20	16,7
Серия B1 модель 08 DN250 PN16	250	68	342	195	275	24	22	245,5	12-M24	24,0
Серия B1 модель 08 DN300 PN16	300	78	396	222	300	29	27	292,5	12-M24	32,0
Серия B1 модель 08 DN350 PN16	350	78	460	258	325	29	27	343,5	16-M27	57,0
Серия B1 модель 08 DN400 PN16	400	102	522	294	365	38	36	392,0	16-M27	69,0
Серия B1 модель 08 DN450 PN16	450	114	614	314	400	38	36	446,0	20-M27	82,0
Серия B1 модель 08 DN500 PN16	500	127	669	351	444	38	36	489,0	20-M30	96,0

Таблица 4(б) - Основные габаритные и присоединительные размеры серия B1 модель 09

Обозначение	DN	L, мм	A, мм	C, мм	D, мм	E, мм	G, мм	H, мм	n-M	Масса, кг
Серия B1 модель 08 DN40 PN16	40	33	103	55	109	13	11	40,5	4-M16	2,5
Серия B1 модель 08 DN50 PN16	50	43	114	65	135	13	11	50,5	4-M16	3,0
Серия B1 модель 08 DN65 PN16	65	46	130	74	149	13	11	60,5	4-M16	3,4
Серия B1 модель 08 DN80 PN16	80	46	147	84	156	13	11	79,5	4-M16	4,0
Серия B1 модель 08 DN100 PN16	100	52	170	100	179	16	14	98,5	8-M16	5,8
Серия B1 модель 08 DN125 PN16	125	56	196	116	194	19	17	120,5	8-M16	7,6
Серия B1 модель 08 DN150 PN16	150	56	226	132	209	19	17	146,5	8-M20	10,0
Серия B1 модель 08 DN200 PN16	200	60	282	164	238	24	22	195,5	12-M20	16,7
Серия B1 модель 08 DN250 PN16	250	68	342	195	275	24	22	245,5	12-M24	24,0
Серия B1 модель 08 DN300 PN16	300	78	396	222	300	29	27	292,5	12-M24	32,0
Серия B1 модель 08 DN350 PN16	350	78	460	258	325	29	27	343,5	16-M27	57,0
Серия B1 модель 08 DN400 PN16	400	102	522	294	365	38	36	392,0	16-M27	69,0
Серия B1 модель 08 DN450 PN16	450	114	614	314	400	38	36	446,0	20-M27	82,0
Серия B1 модель 08 DN500 PN16	500	127	669	351	444	38	36	489,0	20-M30	96,0

Таблица 4(в) - Основные габаритные и присоединительные размеры серия B1 модель 19

Обозначение	DN	L, мм	H, мм	F, мм	H2, мм	G, мм	H1, мм	D, мм	n-M	Масса, кг
Серия B1 модель 08 DN40 PN16	40	106	114,5	110	150	11	13	65	4-Ø18	10,0
Серия B1 модель 08 DN50 PN16	50	108	134,5	125	165	11	13	65	4-Ø18	12,0
Серия B1 модель 08 DN65 PN16	65	112	149,0	145	185	11	13	65	8-Ø18	13,0
Серия B1 модель 08 DN80 PN16	80	114	156,0	160	200	11	13	65	8-Ø18	14,0
Серия B1 модель 08 DN100 PN16	100	127	179,0	180	220	14	16	90	8-Ø18	17,0
Серия B1 модель 08 DN125 PN16	125	140	194,0	210	250	17	19	90	8-Ø18	19,0
Серия B1 модель 08 DN150 PN16	150	140	209,0	240	258	17	19	90	8-Ø22	24,0
Серия B1 модель 08 DN200 PN16	200	152	237,5	295	340	22	24	125	12-Ø22	35,0
Серия B1 модель 08 DN250 PN16	250	165	275,0	350	405	22	24	125	12-Ø26	56,0
Серия B1 модель 08 DN300 PN16	300	178	300,0	400	460	27	29	150	12-Ø26	91,0
Серия B1 модель 08 DN350 PN16	350	190	325,0	460	520	27	29	152	16-Ø26	137,0
Серия B1 модель 08 DN400 PN16	400	216	365,0	515	580	36	38	175	16-Ø30	189,0
Серия B1 модель 08 DN450 PN16	450	222	400,0	565	640	36	38	175	20-Ø30	210,0
Серия B1 модель 08 DN500 PN16	500	229	445,0	620	715	36	38	210	20-Ø33	292,0
Серия B1 модель 08 DN600 PN16	600	267	509,0	725	840	46	48	210	20-Ø33	363,0
Серия B1 модель 08 DN700 PN16	700	292	553,0	840		55	57	300	24-326	450,0

1.5 Комплектность

Комплектность поставки приведена в таблице 5

Таблица 5 – Комплектность поставки

№ п/п	Наименование	Количество, шт.
1	Затвор дисковый поворотный серия B1 модель 08 DN200 PN16	1
2	Фланец 200-16-01-1-В-10Х17Н13М2Т-IV ГОСТ 33259-2015	2
3	Шпилька М20×110	16
4	Гайка М20	32
5	Прокладка ТКМЩ Ду200	2
6	Технический паспорт	1
7	Руководство по эксплуатации	1
8	ЗИП сальниковое уплотнение, комп	1
9		
10		
11		
12		

Руководство по эксплуатации в 1шт. может поставляется на партию идентичных изделий.

По требованию заказчика, в соответствии с договором на поставку, комплект поставки может быть изменен.

2. СВИДЕТЕЛЬСТВО О ПРИЕМКЕ

2.1 Затвор дисковый серия B1 модель 08 заводской номер ___5941_____ изготовлен и принят в соответствии с действующей технической и конструкторской документации, ТУ 692105726.001-2018 и признан годным для эксплуатации.

Начальник ОТК _____ _____ _____

личная подпись *расшифровка подписи* *год, месяц, число*

МП

Руководитель предприятия _____ _____ _____

личная подпись *расшифровка подписи* *год, месяц, число*

МП

2.2 Данные приёмо-сдаточных испытаний приведены в таблице 6

Таблица 6 – Данные приёмо-сдаточных испытаний

Наименование изделия, зав. №	Вид испытаний		Среда испытательная	Давление испытаний, МПа	Температура испытаний, °С	Давление при котором производится осмотр, МПа	Результат испытаний по док-ции / фактические	Дата испытания, № акта
Затвор дисковый серия B1 модель _____ DN____ PN16 зав. № _____	Гидравлическое	На прочность и плотность материала корпусных деталей и св. швов	Вода	2,4	17	2,4	2,4	11.12.23 №1060
		На герметичность относительно внешней среды уплотнений подвижных и неподвижных соед.	Вода	1,76	17	1,76	1,76	11.12.23 №1060
	На герметичность затвора		Воздух	0,6	17	0,6	Утечки см/мин 0,00	11.12.23 №1060
	На функционирование (работоспособность)		Визуально					

2. РЕСУРСЫ, СРОКИ СЛУЖБЫ И ХРАНЕНИЯ И ГАРАНТИИ ИЗГОТОВИТЕЛЯ

2.1 Для изделия установлены следующие показатели надежности:

- средний срок службы не менее 20 лет (нержавеющие стали).
- средний срок службы не менее 10 лет (коррозирующие материалы).
- ресурс до 6000 циклов.
- гарантийный срок эксплуатации 12 месяцев.
- срок службы уплотнения от 3 до 5 лет.
- средняя наработка на отказ не менее 10000 часов;

2.2 Изделие может храниться в упакованном виде в течение 24 месяцев с момента производства. При длительном хранении (до 2-х лет) изделие должно находиться в упаковке изготовителя. Наличие в воздухе паров кислот, щелочей и прочих агрессивных сред, вызывающих коррозию, не допускается.

Изготовитель гарантирует соответствие изделия требованиям технической и эксплуатационной документации при соблюдении потребителем условий транспортировки, хранения, монтажа и эксплуатации.

2.3 Гарантийный срок эксплуатации 12 месяца со дня ввода в эксплуатацию, но не более 18 месяцев с момента отгрузки с ООО «НПО Клапан». При отсутствии данных в паспорте о начале эксплуатации (вводе в эксплуатацию) гарантийный срок исчисляется со дня отгрузки изделия изготовителем.

2.4 Хранение производится в заводской упаковке и в отапливаемых помещениях. Категория условий хранения по ГОСТ 15150. При отсутствии заводской упаковки для хранения изделия следует упаковать в плотный полиэтилен или промасленную бумагу. После длительного хранения следует произвести ревизию на предмет видимых разрушений.

2.5 Запрещается использовать изделия, имеющие растрескивание уплотнения.

В течение гарантийного срока все обнаруженные неисправности по вине изготовителя устраняются за счет изготовителя. Изготовитель вправе вносить изменения в конструкцию не ухудшающие характеристики и надежности изделий без уведомления потребителя. Гарантия не распространяется на изделия, не имеющие паспорт, оформленный в установленном порядке.

4. СВИДЕТЕЛЬСТВО ОБ УПАКОВЫВАНИИ

4.1 Затвор дисковый серия В1 модель 08 заводской номер ___5941_____ упакован(а) согласно требованиям, предусмотренным в действующей технической документации (ТУ)

_____	_____	_____	_____
должность ответственного лица	*личная подпись*	*расшифровка подписи*	*год, месяц, число*

5. ПОДГОТОВКА ИЗДЕЛИЯ К РАБОТЕ, ЭКСПЛУАТАЦИЯ И ОБСЛУЖИВАНИЕ

5.1 Изделие поставляется потребителю полностью подготовленным к монтажу и эксплуатации и не требует дополнительной регулировки и технического обслуживания в процессе эксплуатации. Монтаж изделия рекомендуется производить при открытом положении запирающего органа (затвора).

5.2 Монтаж и демонтаж необходимо производить при отсутствии давления рабочей среды в трубопроводе. При транспортировке крупных изделий использовать нейлоновые (тканевые) стропы. Стропы следует протягивать под корпус изделия, а не под сам шток или привод.

5.3 Перед установкой изделия, трубопровод должен быть очищен от окалины и ржавчины. Системы отопления, водоснабжения, трубопроводы котельных по окончании монтажных работ должны быть промыты водой до выхода ее без механических взвесей. Перед монтажом изделия проверить его работоспособность путем трехкратного открытия и закрытия, при этом подвижные части должны перемещаться плавно, без рывков и заеданий.

5.4 Изделие не должно испытывать нагрузок или напряжения от трубопровода (изгиб, сжатие, растяжение, кручение перекосы несоосность) и присоединительных частей. Изделие должно быть надежно закреплен на трубопроводе. Подтекание или травление рабочей среды трубопровода не допускается.

5.5 В случае использования изделия в системах с повышенным содержанием механических примесей в рабочей среде, установка фильтрующего оборудования перед изделием обязательна. Для обеспечения нормального функционирования изделия необходимо не реже 1 раза в месяц открывать/закрывать затвор до крайних положений. Не допускается использовать изделие на рабочие параметры превышающие указанные в паспорте и руководстве по эксплуатации.

6. ОТМЕТКА О ВВОДЕ В ЭКСПЛУАТАЦИЮ

6.1 Затвор дисковый серия В1 модель 08 заводской номер ___55941_____

Введен в эксплуатацию: _____ _____

наименование монтажной организации *год, месяц, число*

_____ _____ _____ _____

должность ответственного лица *личная подпись* *расшифровка подписи* *год, месяц, число*

7. УТИЛИЗАЦИЯ

7.1 Содержание драгоценных металлов: нет

7.2 Утилизация изделия (переплавка, захоронение, перепродажа) производится с установленным на предприятии Заказчика порядком, разработанным в соответствии с Законами «Об охране окружающей природной среды», «Об отходах производства и потребления», «О санитарно-эпидемиологическом благополучии населения» и/или иными нормативными документами.

ДЛЯ ЗАМЕТОК