Серия В4 модель 61

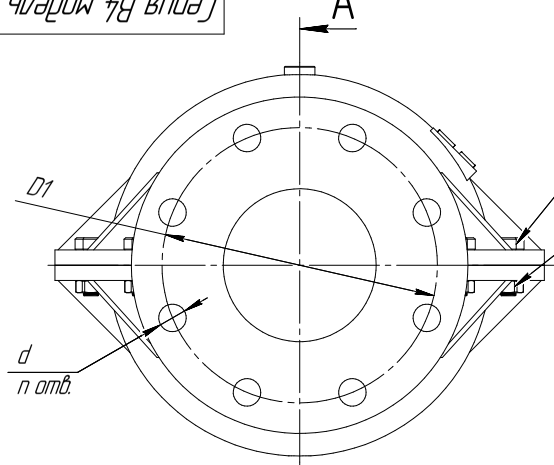

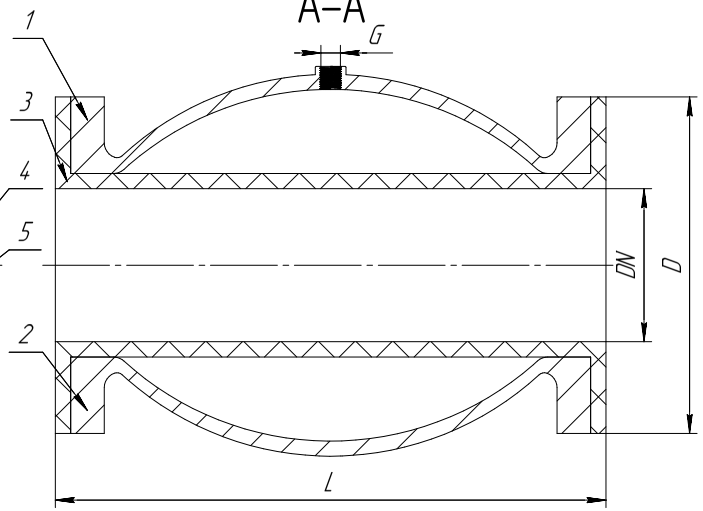

Таблица 1

Характеристики				
Давление номинальное	PN6	PN10	PN16	Ед. изм.
Давление рабочее	0,6	0,6	0,6	МПа
Рабочая температура	−40...+70 *См. примечание			°C
Рабочая среда	Вода, масло, пульпа, порошковая, агрессивные среды и т.д.			

Таблица 2

Поз.	Наименование	Материал
1	Полукорпус верхний	WCB/SS304/SS316
2	Полукорпус нижний	WCB/SS304/SS316
3	Патрубок	SBRT/EPDM/NR и др. (*см.примечание)
4	Болт	Ст.25, 35/A2-A4
5	Гайка	Ст.25, 35/A2-A4

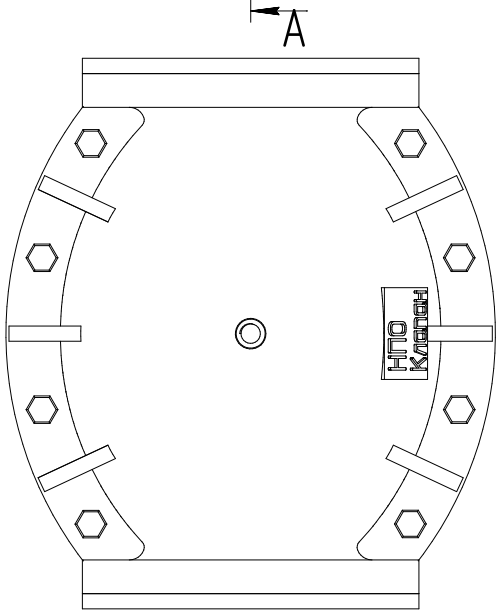

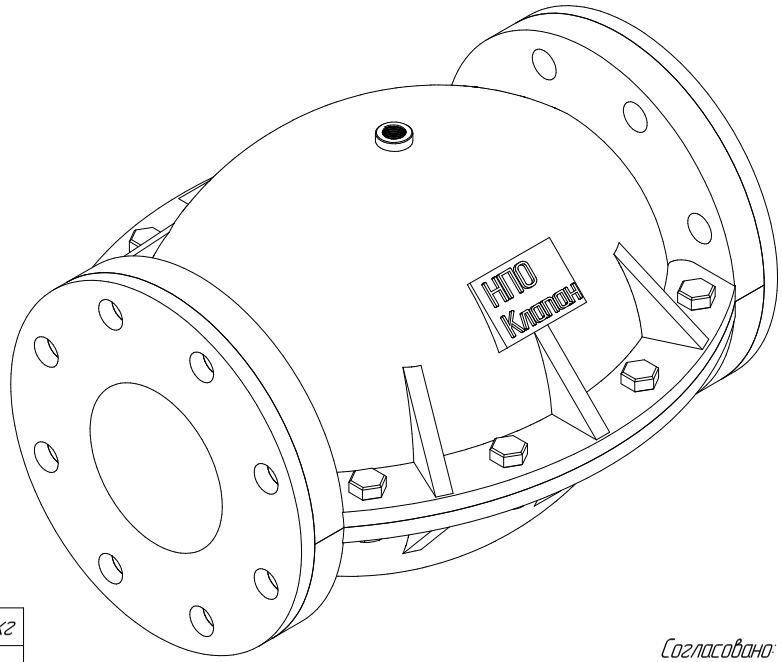

* Примечание:
1. Производитель оставляет за собой право в любой момент, без обязательного извещения, вносить изменения в комплектацию, дизайн и характеристики, не ухудшающие качество товара.
2. Некоторые размерные спецификации не были приведены в связи с ограниченным объемом настоящего документа.
3. Материалы детали № 3 "Патрубок" – SBRT/EPDM /NR/NRL/NRF/NRB/HNBR/NBRF/CR/FPM/CSM/IIR/ /PU (в зависимости от рабочей среды).
4. Рабочая температура зависит от материала детали № 3 "Патрубок".

DN	L	D	D1	n	d	G	Масса, кг
50	195	165	125	4	18	1/4	4
65	320	185	145	4	18	1/4	7
80	280	200	160	8	18	1/4	8
100	360	220	180	8	18	1/4	11
125	445	250	210	8	18	1/4	18
150	500	285	240	8	22	1/4	27
200	560	340	295	8	22	3/8	53
250	630	395	350	12	22	1/2	80
300	730	445	400	12	22	1/2	108

1. Неуказанные размеры, формы и технические характеристики по ГОСТ 21345-2005/DIN3357.
2. Строительные длины (FTF) в соответсвии по ГОСТ 28908-91/DIN3202.
3. Присоединение к трубопроводу по ГОСТ 33259-2015/DIN2542-2546.
4. Контроль и испытания по ГОСТ 33257-2015/DIN3230.
5. Давление питающего воздуха >= 2 бар.

Согласовано:
ООО "НПО Клапан"
_____
_____
"___"_____20___г.

Согласовано:
_____
_____
_____
"___"_____20___г.

Изм.	Лист	№ докум.	Подп.	Дата	Серия В4 модель 61		
Разраб.		Соломеник		07.10.2022	Клапан пережимной фланцевый пневматический (габаритно-компоновочный чертеж)	Лит. / Масса / Масштаб	
Пров.						Лист / Листов 1	
Т.контр.							
Н.контр.					См. табл. 2	НПО "Клапан"	
Утв.		Наумчик					

Перв. примен. | Справ. № | Подп. и дата | Инв. № дубл. | Взам. инв. № | Подп. и дата | Инв. № подл.

Копировал | Формат А2