Серия B4 Модель 25

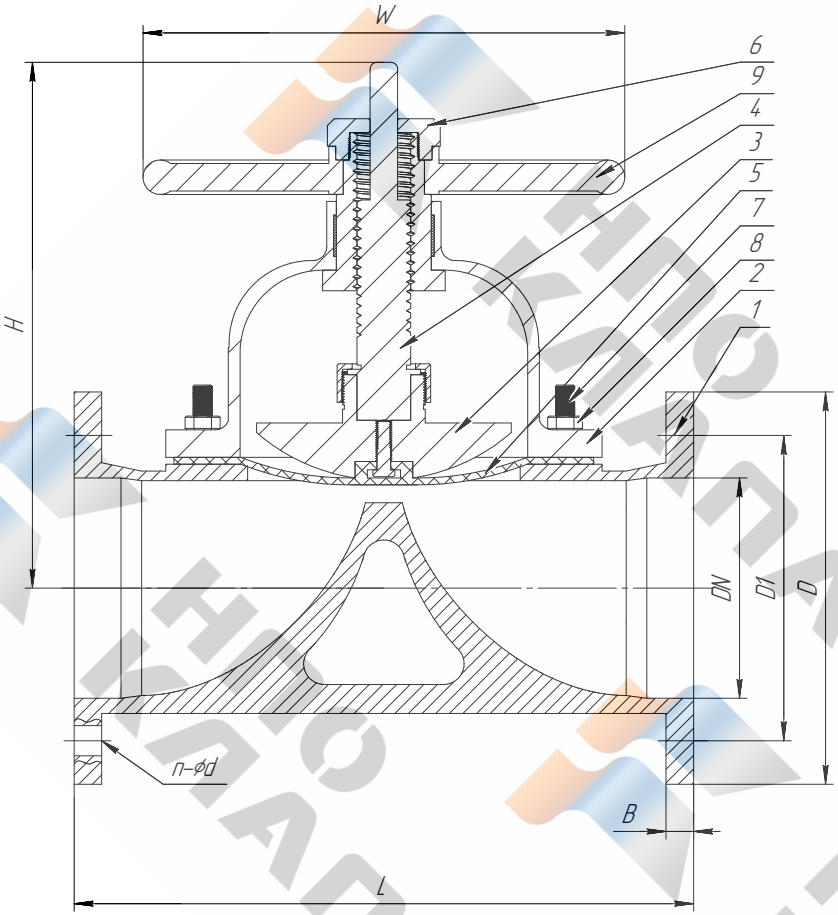

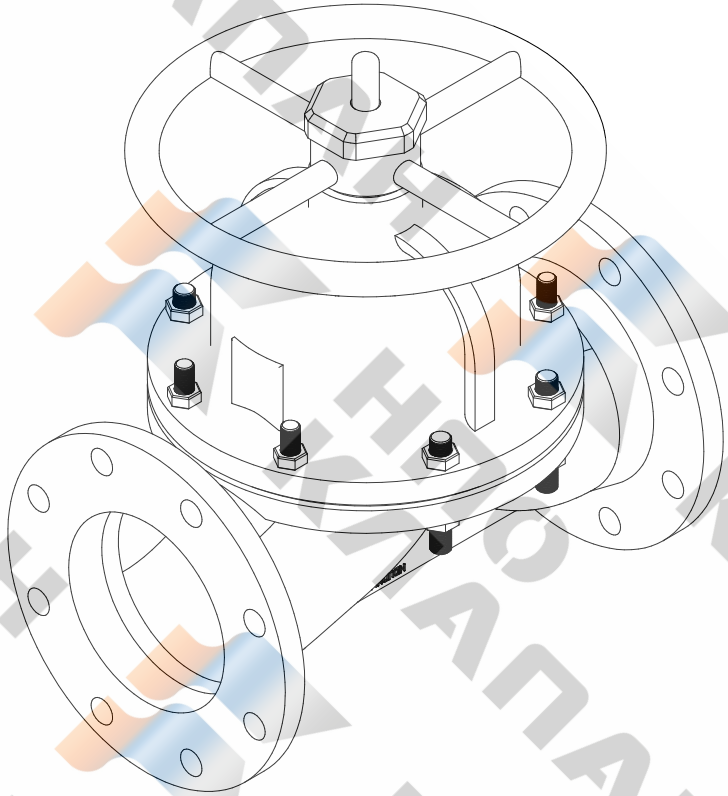

Таблица 1

Характеристики			
Давление номинальное		PN10	
Давление контрольное	Корпус (гидро)	По раб. давлению	МПа
	Уплотнение (гидро)	По раб. давлению	
	Уплотнение (пневмо)	По раб. давлению	
Давление рабочее	DN15–DN80	PN10	
	DN100–DN150	PN8	
	DN200	PN6	
	DN250–DN300	PN4	
Рабочая температура		-20°C...+120°C	
Рабочая среда		Вода, масло, газ и т.д.	

Таблица 2

Поз.	Наименование	Материал
1	Корпус	WCB, CF8, CF8M, CF3, CF3M
2	Крышка	WCB, CF8, CF8M, CF3, CF3M
3	Затвор	WCB, CF8, CF8M, CF3, CF3M
4	Шток	20X13, CF3M
5	Мембрана	FEP/CR, PFA/EPDM
6	Гайка накидная	Ст.25, 20X17H2
7	Шпилька	Ст.35, 20X17H2
8	Гайка	Ст.25, 20X17H2
9	Штурвал	WCB

Таблица 3

DIN	ANSI	L		DIN	ANSI	DIN	ANSI	DIN	ANSI	DIN	ANSI	W	H	Масса, кг
DN	NPS	Стандартное исполнение	Удлинённое исполнение	D	D	D1	D1	B	B	n-ød	n-ød			
15	1/2	130	–	95	90	65	60.3	14	9.6	4-ø14	4-ø16	120	116	3.5
20	3/4	130	–	105	100	75	69.9	16	11.2	4-ø14	4-ø16	120	138	4
25	1	140	150	115	110	85	79.4	16	12.7	4-ø14	4-ø16	120	140	4.5
32	1 1/4	155	170	140	115	100	88.9	18	14.2	4-ø18	4-ø16	120	144	6.7
40	1 1/2	170	190	150	127	110	98.4	18	15.7	4-ø18	4-ø16	180	171	10
50	2	190	220	165	150	125	120.7	20	17.5	4-ø18	4-ø19	180	178	14.8
65	2 1/2	210	280	185	180	145	139.7	20	20.6	4-ø18	4-ø19	200	240	18
80	3	240	300	200	190	160	152.4	20	22.4	8-ø18	4-ø19	240	231	26
100	4	270	340	220	230	180	190.5	22	22.4	8-ø18	8-ø19	280	283	35
125	5	310	390	250	255	210	215.9	22	22.4	8-ø18	8-ø22	345	356	52
150	6	350	470	285	280	240	241.3	24	23.9	8-ø22	8-ø22	345	390	77
200	8	447	590	340	345	295	298.5	24	26.9	8-ø22	8-ø22	400	455	132
250	10	523	720	395	405	350	362.0	26	28.4	12-ø23	12-ø26	500	545	240
300	12	600	840	445	485	400	431.8	26	30.2	12-ø23	12-ø26	500	585	290

Примечание:
1. Неуказанные размеры, формы и технические характеристики по MSS-SP-88 +ТУ.
2. Строительные длины (FTF) в соответсвии по ASME B16.10 и DIN3202.
3. Присоединение к трубопроводу по ANSI B16.5 и ГОСТ 33259-2015.
4. Контроль и испытания по API598.
5. Представленная информация носит ознакомительный характер.
Подбор и поставка осуществляется по заявкам(ОЛ).
6. Возможно исполнение фланцевого присоединения для PN16.

Изм.	Лист	№ докум.	Подп.	Дата	Серия B4 Модель 25		
Разраб.		Соломеник		17.01.2021	Клапан мембранный ручной фланцевый	Лит.	Масса	Масштаб
Пров.							(м.табл.3)	–
Т.контр.						Лист	Листов 1	
Н.контр.					ООО "НПО Клапан"			
Утв.		Наумчик						

Копировал Формат A2

Перв. примен. | Справ. № | Подп. и дата | Инв. № дубл. | Взам. инв. № | Подп. и дата | Инв. № подл.

НПО КЛАПАН